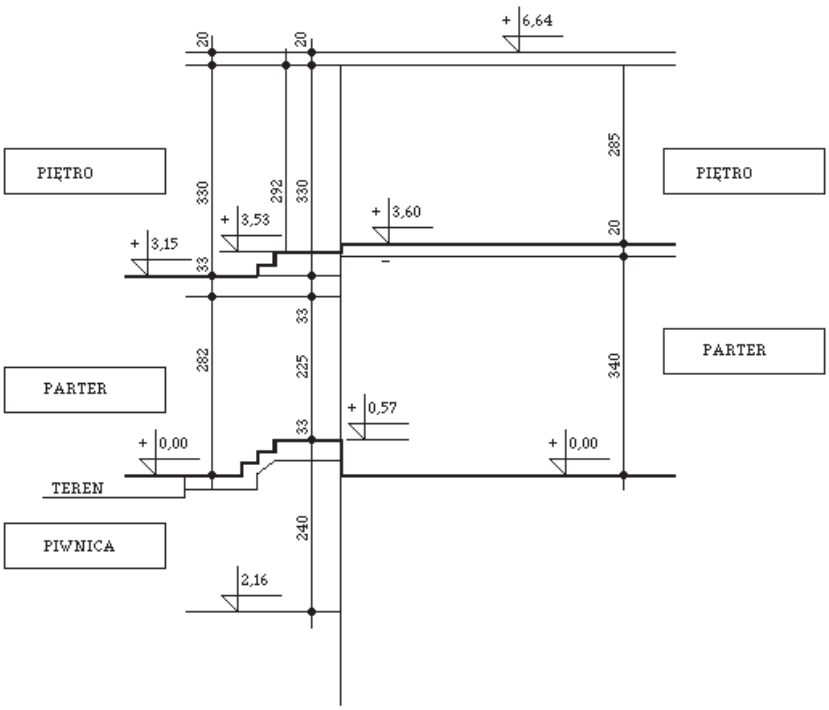

OBIEKT: REMONT I ROZBUDOWA PORADNI PSYCHOLOGICZNO-PEDAGOGICZNEJ **ADRES :** LIPNO ULICA 11-GO LISTOPADA 9 **DZIAŁKA NR :** 2238/5 **RYSUNEK:** PRZEKRÓJ WYSOKOŚCI KONDYGN.	NR. RYSUNKU **7.** PODPISY :
PROJEKTANT: MGR. INŻ. HANNA FALKIEWICZ SPECJALNOŚĆ: ARCHITEKTURA NR. UPRAWNIEŃ: BUA.III.16/63	
PROJEKTANT: BLACHOWSKI JANUSZ SPECJALNOŚĆ: ARCH.-KONSTRUKCYJNA NR. UPRAWNIEŃ: 7342-5/30/94Wk	
ASYSTENT PROJEKTANTA: BLACHOWSKI JAN SPECJALNOŚĆ: KONSTRUKCYJNO-BUDOWLANA NR. UPRAWNIEŃ: WBPP-8386-5/81/86 Wk	
BRANŻA ARCHITEKTONICZNA	**SKALA** 1:100
DATA: MAJ 2011 ROK	